Lenovo

The drivers, documentations and warranty information for this monitor can be downloaded from https://pcsupport.lenovo.com/solutions/l24_46 or scan QR code

L24-46 supports Lenovo Accessories and Display Manager-Artery.

1

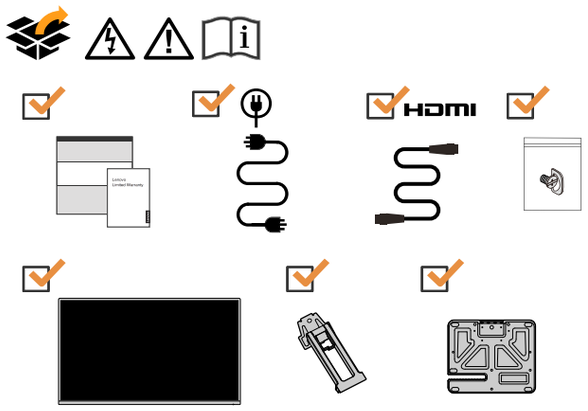

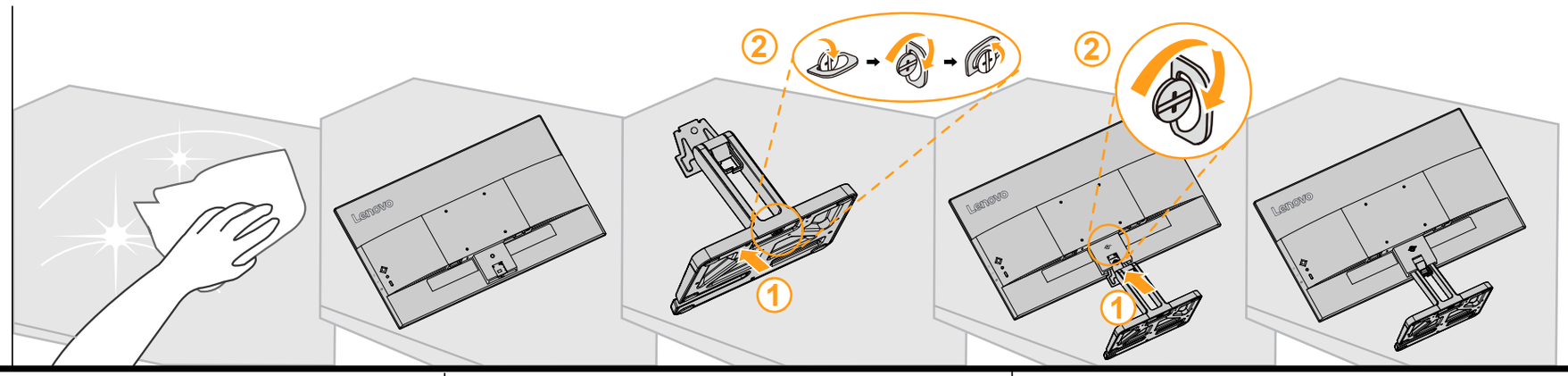

2

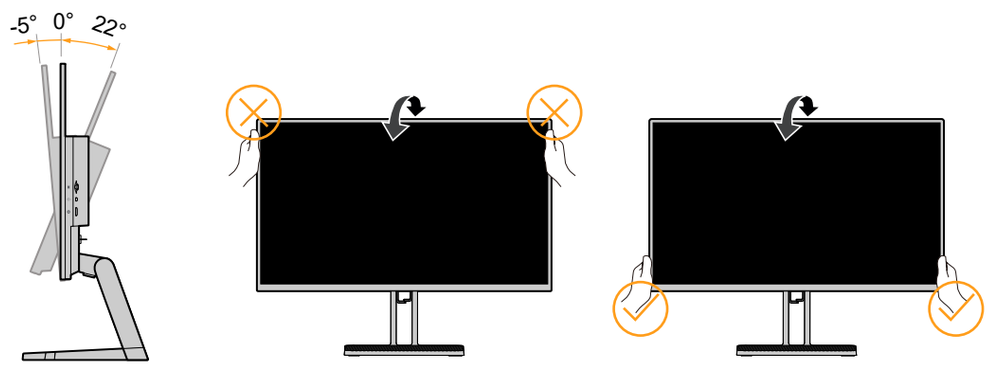

3

4

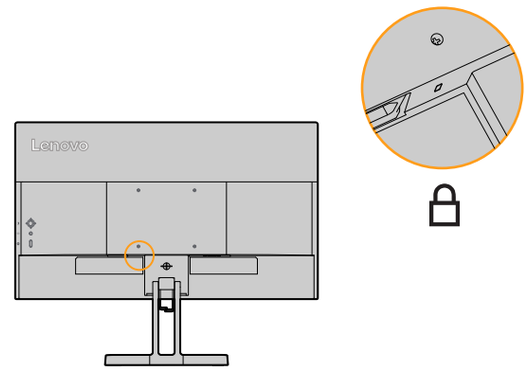

5

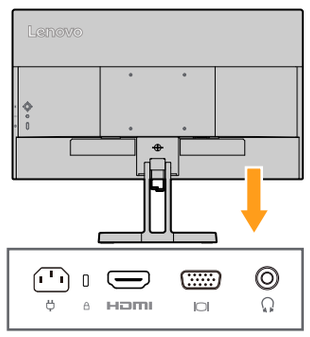

6 HDMI

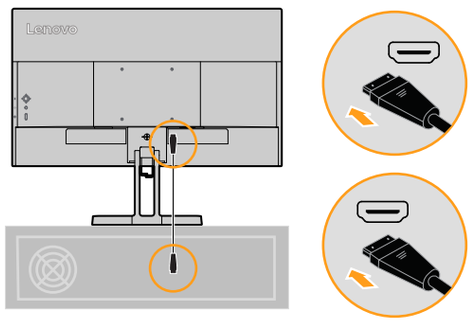

7

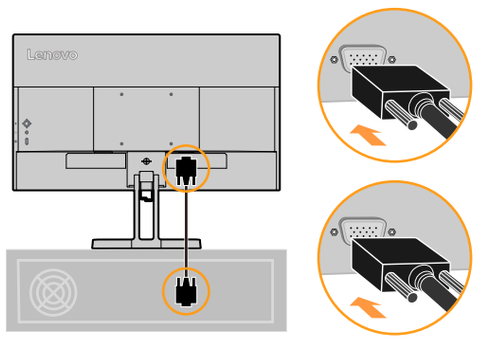

8

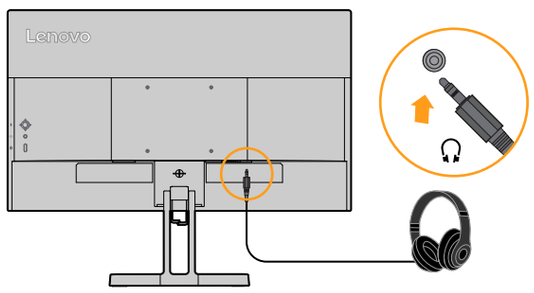

9

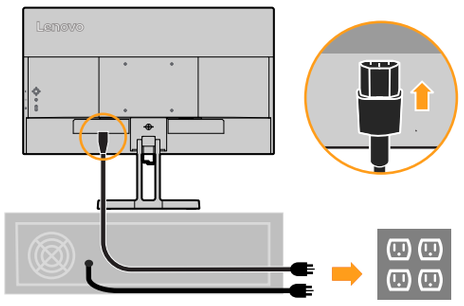

10

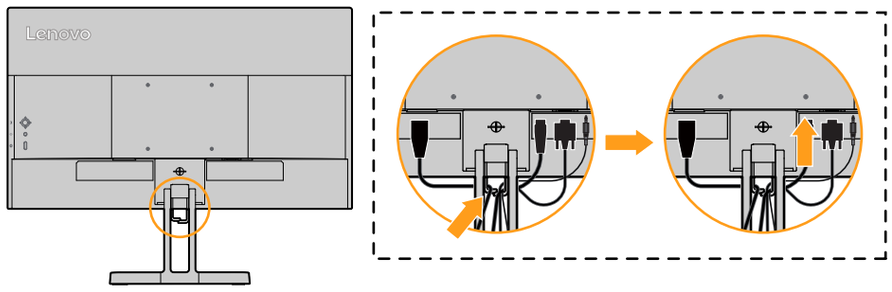

11

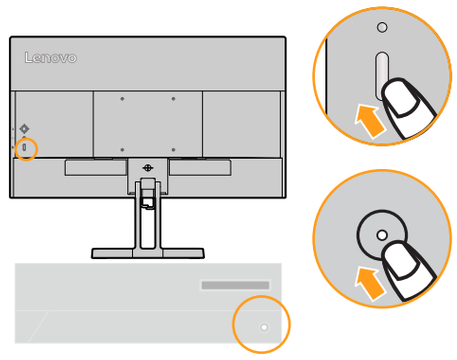

12

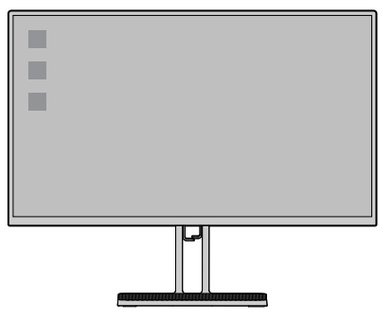

温度：0-40°C 32-104°F
湿度：8-80%（非凝露）
海拔高度：≤5000米

安装VESA兼容壁挂架的装配架（100mmx100mm)，VESA装配螺丝4颗，螺纹孔深度10mm,螺丝规格M4x10mm。
如需安装，务必联系制造商。

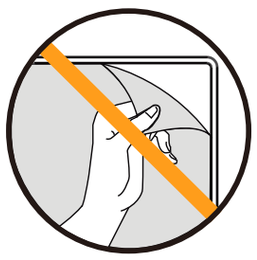

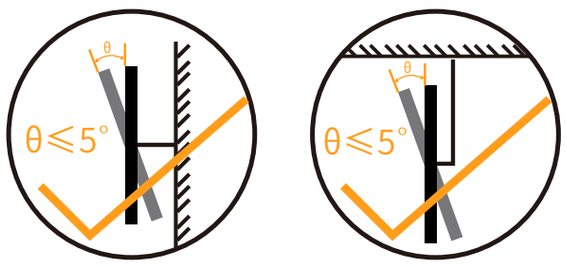

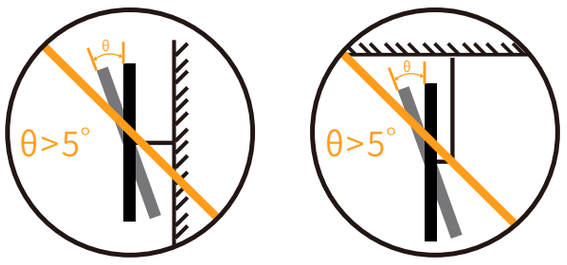

The drivers,documentations and warranty information for this monitor can be downloaded from https://pcsupport.lenovo.com/solutions/l24_46 or scan QR code.

Los controladores, la documentación y la información de garantía de este monitor puede descargarse desde https://pcsupport.lenovo.com/solutions/l24_46 o escaneando el código QR.

برامج التشغيل، والوثائق، ومعلومات الضمان لجهاز العرض يمكن تنزيلها من https://pcsupport.lenovo.com/solutions/l24_46 أو مسح رمز الاستجابة السريعة QR .

Ovladače, dokumentace a informace o záruce pro tento monitor si můžete stáhnout z https://pcsupport.lenovo.com/solutions/l24_46 nebo naskenujte QR kód.

Ovládače, dokumentácie a informácie o záruke pre tento monitor si môžete stiahnuť z https://pcsupport.lenovo.com/solutions/l24_46 alebo naskenujte QR kód.

Sterowniki, dokumentacje oraz informacje dotyczące gwarancji dla tego monitora można pobrać ze strony https://pcsupport.lenovo.com/solutions/l24_46 lub skanem kodu QR.

Bu monitörün sürücüleri, belgeleri ve garanti bilgisi https://pcsupport.lenovo.com/solutions/l24_46 adresinden indirilebilir veya QR kodu taranabilir.

Drivers, documentação e informação da garantia para este monitor podem ser descarregados em https://pcsupport.lenovo.com/solutions/l24_46 ou leia o código QR.

Os drivers, documentos e informações de garantia para este monitor podem ser baixados em https://pcsupport.lenovo.com/solutions/l24_46 ou digitalizados com o código QR.

ไดรเวอร์เอกสารและข้อมูลการรับประกันสำหรับจอภาพนี้ สามารถดาวน์โหลดได้จาก https://pcsupport.lenovo.com/solutions/l24_46 หรือสแกนรหัส QR โค้ด

Driver, dokumentasi, dan informasi garansi untuk monitor ini dapat diunduh dari https://pcsupport.lenovo.com/solutions/l24_46 atau pindai kode QR.

Les pilotes, les documentations et les informations sur la garantie de ce moniteur peuvent être téléchargés via l'adresse suivante https://pcsupport.lenovo.com/solutions/l24_46 ou scannez le code QR.

Treiber, Dokumente und Garantieinformationen für diesen Monitor finden Sie unter https://pcsupport.lenovo.com/solutions/l24_46 Alternativ können Sie auch den QR Code scannen.

Ezen monitor illesztőprogramjai, dokumentációja és jótállási feltételei letölthetők a https://pcsupport.lenovo.com/solutions/l24_46 linkről, vagy a QR kód beszkennelésével.

I driver, la documentazione e le informazioni sulla garanzia di questo monitor possono essere scaricati da https://pcsupport.lenovo.com/solutions/l24_46 o scansionando il codice QR.

このモニタのドライバ、ドキュメント、ファイル、保証情報は https://pcsupport.lenovo.com/solutions/l24_46 または Q R コードの読み取りを通じてダウンロードできます。

Драйверы, документация и гарантийная информация для данного монитора можно скачать с сайта https://pcsupport.lenovo.com/solutions/l24_46 или сканировать QR-код.

Drajvere, dokumentaciju i informacije o garanciji za ovaj monitor možete preuzeti sa https://pcsupport.lenovo.com/solutions/l24_46 ili možete skenirati QR kod.

Драйверите, документите и информацията за гаранционното обслужване на този монитор, могат да бъдат изтеглени от https://pcsupport.lenovo.com/solutions/l24_46 или сканирайте QR кода.

Upravljački programi, dokumentacija i podaci o jamstvu za ovaj monitor mogu se preuzeti s internet stranice https://pcsupport.lenovo.com/solutions/l24_46 ili skeniranjem QR koda.

Drajvere, dokumentaciju i informacije o garanciji za ovaj monitor možete preuzeti sa https://pcsupport.lenovo.com/solutions/l24_46 ili možete skenirati QR kod.

Informacije o gonilnikih, dokumentaciji in garanciji za ta monitor lahko prenesete s spletnega mesta https://pcsupport.lenovo.com/solutions/l24_46 ali pa skenirate QR kodo.

Драйвери, документацію та гарантійну інформацію для даного монітора можна завантажити з сайту https://pcsupport.lenovo.com/solutions/l24_46 або сканувати QR-код.

Drivere, dokumentation og garantioplysninger for skærmen kan downloades fra https://pcsupport.lenovo.com/solutions/l24_46 eller ved at scanne QR-koden.

Kuljettaja, dokumentointi ja takuutiedot tätä varten näyttöjä on ladattavissa https://pcsupport.lenovo.com/solutions/l24_46 tai Skannaa tämä QR-koodi.

De drivere, dokumentasjoner og garantiinformasjon for denne skjermen kan downloaded fra https://pcsupport.lenovo.com/solutions/l24_46 eller skann QR-kode.

Drivrutinerna, dokumentationen och garantiinformationen för denna bildskärm kan laddas ner från https://pcsupport.lenovo.com/solutions/l24_46 eller du kan skanna QR-kod.

Τα προγράμματα οδήγησης, έντυπα και πληροφορίες εγγύησης για αυτή την οθόνη μπορείτε να τα κατεβάσετε από την ηλεκτρονική διεύθυνση https://pcsupport.lenovo.com/solutions/l24_46 ή σκανάροντας τον κωδικό QR.

מנהלי ההתקנים, התיעוד ומידע האחריות לצג זה ניתן להוריד מ https://pcsupport.lenovo.com/solutions/l24_46 או סרוק קוד QR.

該螢幕的驅動程式，檔案和保固訊息可從 https://pcsupport.lenovo.com/solutions/l24_46 下載，也可透過掃瞄二維碼獲取。

Stuurprogramma, documentatie en garantie-informatie van deze monitor kunnen worden gedownload van https://pcsupport.lenovo.com/solutions/l24_46 of scan van de QR-code.

此显示器的驱动程序、文档和保修信息可从 https://pcsupport.lenovo.com/solutions/l24_46 下载，也可通过扫描二维码获取。

이 모니터의 드라이버, 설명서 및 보증 정보는 https://pcsupport.lenovo.com/solutions/l24_46 에서 다운로드하거나 QR 코드를 스캔할 수 있습니다.

危险声明

为避免电击危险：

- 请勿卸下外盖。
- 请勿在安装支脚之前运行本产品。
- 请勿在雷电天气进行产品的连接或断开操作。
- 电源插头必须连接到正确连线并接地的电源插座。
- 与本产品连接的任何设备也必须连接到正确连线并接地的电源插座。
- 要断开显示器的电源，必须从电源插座拔出其插头。电源插座应设在易于使用的位置。

搬动：

如果显示器重量超过18公斤（39.68磅），建议两个人进行搬移。

خطر

- **لتفادي مخاطر الصدمات:**
- لا تحاول ازالة الغطاء.
- لا تحاول تشغيل هذا المنتج ما لم يتم توصيل الحامل.
- لا تحاول توصيل أو فصل هذا المنتج أثناء وجود عاصفة كهربائية.
- يجب أن يتم توصيل قابس السلك الكهربي بمنفذ كهربي تم توصيله أرضيا بطريقة صحيحة.
- أية أجهزة سيتم توصيل هذا المنتج بها يجب أن يتم توصيلها أيضا بمنافذ كهربية تم توصيلها أرضيا بطريقة صحيحة.
- لفصل التيار الكهربي عن الشاشة، يجب أن تقوم بازالة المقبس من المخرج الكهربي. يجب أن يكون المخرج الكهربي قريب ويسهل التوصل اليه.
- **طريقة الحمل:**

اذا كانت الشاشة تزن أكثر من ١٨ كجم (٣٩,٦٨ رطل)، يفضل أن يتم نقلها أو رفعها بواسطة شخصين.

DANGER

To avoid shock hazard:

- Do not remove the covers.
- Do not operate this product unless the stand is attached.
- Do not connect or disconnect this product during an electrical storm.
- The power cord plug must be connected to a properly wired and grounded power outlet.
- Any equipment to which this product will be attached must also be connected to properly wired and grounded power outlets.
- To isolate the monitor from the electrical supply,you must remove the plug from the power outlet.The power outlet should be easily accessible.

Handling:

- If your monitor weighs more than 18kg(39.68 lb),it is recommended that it be moved or lifted by two people.

НЕБЕЗПЕЧНО

Щоб уникнути небезпеки удару струмом:

- Не знімайте кришки.
- Не експлуатуйте даний продукт, якщо підставка не встановлена.
- Не підключайте і не відключайте даний продукт під час грози.
- Вилка шнура живлення повинна бути підключена до правильно підключеної і заземленої розетки.
- Будь-яке обладнання, до якого буде приєднано даний продукт, також повинно бути підключене до правильно підключених та заземлених розеток.
- Щоб ізолювати монітор від джерела живлення, необхідно вийняти вилку з розетки. Розетка повинна бути легко досяжною.

Обслуговування:

- Якщо Ваш монітор важить більше 18кг (39,68 фунтів), рекомендується, щоб його переміщували або піднімали дві людини.

Сәйкестік белгісі/ Знак соответствия

Тауардың атауы мен мақсаты: компьютерлермен пайдалануға арналған LCD мониторы.
Өндіруші/ импорттаушы: өндірушінің және импорттаушының атауы, мекен-жайы және онымен байланысу туралы ақпарат өнімнің қаптамасындағы жапсырмада* көрсетілген.
Өндіруші ел жапсырмасында* «Made in» бағанында көрсетілген.
Қызмет ету мерзімі: 4 жыл.
Шығарылған күні (айы мен жылы) өнімнің қаптамасындағы* жапсырмада, Manufactured немесе DATE немесе күні бағанында (күні ай, күн, жыл форматында немесе Date of Manufacture (жыл, ай, күн форматында) көрсетілген. Қосымша ақпарат алу үшін веб-сайтқа кіріңіз: https://support.lenovo.com

Өнімнің белгісі: өнімнің моделі өнімнің қаптамасындағы жапсырмада* және Model бағанындағы таңбалауда көрсетілген.
Өнімге арналған жедел құжаттар мен жарияланымдардың электрондық нұсқаларын Lenovo қолдау веб-сайтынан жүктеуге болады:
1. Каталогқа өтіңіз https://support.lenovo.com
2. Өнімді таңдаңыз.
3. Documentation (құжаттаманы) таңдап, қажетті жарияланымды/ пайдалану құжатын жүктеңіз.
Пайдалану, сақтау және тасымалдау шарттары:
Пайдалану кезінде ұсынылатын температура мен ылғалдылық: температура 0°С-тан 40°С-қа дейін; ылғалдылық 35% - дан 80% - ға дейін%
Сақтау, тасымалдау кезінде ұсынылатын температура мен ылғалдылық (қаптамамен): температура -20°С-тан 60°С-қа дейін; ылғалдылық 20% - дан 95% - ға дейін%
Мүмкіндігінше өнімді жақсы желдетілетін құрғақ бөлмеге қойыңыз және оны тікелей күн сәулесіне қоймаңыз. Егер өнім 0°С-тан төмен температурада сақталса немесе тасымалданса, оны қолданар алдында оны 0-40°С дейін баяу қыздыруға кеңес береміз.
Назар аударыңыз! Егер сіз пайдалану жөніндегі ұсыныстарды ұстанбасаңыз және өнімді төтенше жағдайларда қолдансаңыз, ол зақымдалуы мүмкін.
Кәдеге жарату ережелері мен шарттары:
Lenovo өнімдерін қайта өңдеу туралы ақпарат алу үшін веб-парақшаға кіріңіз http://www.lenovo.com/recycling.
Техникалық құралдың ақаулығы анықталған кезде қабылданатын шаралар туралы ақпарат:
Жабдықтың ақауы анықталған жағдайда:
- жабдықты өшіріңіз,
- жабдықты қуат көзінен ажыратыңыз,
- қызмет көрсету орталығына хабарласыңыз https://pcsupport.lenovo.com/contactus немесе кеңес алу немесе жабдықты жөндеу үшін уәкілетті дилерге хабарласыңыз.
Құрылғыны қауіпсіз пайдалану туралы қосымша кеңестер алу үшін сайтты қараңыз http://www.lenovo.com/safety
Техникалық регламенттердің талаптарына сәйкестігі: өнім Еуразиялық экономикалық (Кеден) одағының техникалық регламенттерінің талаптарына сәйкес келеді.
Сәйкестікті міндетті растау туралы қосымша ақпаратты сатушыдан сұраңыз.
* - ГОСТ 2.601-2019 сәйкес " конструкторлық құжаттаманың бірыңғай жүйесі. Пайдалану құжаттары", 5.1-тармақ, 5.1.2-тармақша, затбелгі пайдалану құжаттарының түрі болып табылады.
Наименование и назначение товара: LCD монитор для использования с компьютерами.

Изготовитель/ импортер: наименование, адрес изготовителя и импортера и информация для связи указаны на этикетке* на упаковке продукции.
Страна производства указана на этикетке* в графе «Made in».
Срок службы: 4 года.
Дата изготовления (месяц и год) указана на этикетке* на упаковке продукции, в графе Manufactured или DATE или Дата (дата указана в формате месяц, дата, год) или Date of Manufacture (в формате год, месяц, дата). Для получения более подробной информации посетите веб-сайт: https://support.lenovo.com
Обозначение изделия: модель продукта указана на этикетке* на упаковке продукци и на маркировке в графе Model.
Электронные версии эксплуатационных документов и публикаций для продукта можно загрузить с веб-сайта поддержки Lenovo:
1. Перейдите в каталог https://support.lenovo.com
2. Выберите ваш продукт.
3. Выберите Documentation (документация) и загрузите нужную публикацию/ эксплуатационный документ.
Условия эксплуатации, хранения и транспортировки:
Рекомендуемая температура и влажность при эксплуатации: температура от 0°С до 40°С; влажность от 35% до 80%
Рекомендуемая температура и влажность при хранении, транспортировки (с упаковкой): температура от -20°С до 60°С; влажность от 20% до 95%
По возможности размещайте продукт в хорошо проветриваемом сухом помещении и не выставляйте его на прямой солнечный свет.
Если продукт хранится или транспортируется при температуре, которая ниже 0°С, рекомендуем позволить ему медленно нагреться до 0–40°С, прежде чем его использовать.
Внимание! Если не придерживаться рекомендаций по эксплуатации и использовать продукт в экстремальных условиях, он может быть поврежден.
Правила и условия утилизации:
Для получения информации об утилизации продукции Lenovo, посетите веб-страницу http://www.lenovo.com/recycling.
Информацию о мерах, которые следует предпринять при обнаружении неисправности технического средства:
В случае обнаружения неисправности оборудования:
- выключите оборудоавние,
- отключите оборудование от источника питания,
- обратитесь в сервисный центр https://pcsupport.lenovo.com/contactus или к авторизованному дилеру для получения консультации или ремонта оборудования.
Дополнительные советы по безопасной эксплуатации устройства см. на странице http://www.lenovo.com/safety
Соответствие требованиям Технических Регламентов: продукт соответствует трибованиям технических регламентов Евразийского экономического (таможенного) союза.
Дополнительные сведения об обязательном подтверждении соответствия запрашивайте у продавца.
* - согласно ГОСТ 2.601-2019 «Единая система конструкторской документации. Эксплуатационные документы», пункт 5.1, подпункт 5.1.2, этикетка является видом эксплуатационных документов.

Important Battery Recycling and WEEE information

Don’t dispose of your product or battery with your household waste.
Refer to the Compliance Guide that came with your product for further information or go to https://www.lenovo.com/recycling

《废弃电器电子产品回收处理管理条例》提示性说明
联想鼓励拥有联想品牌产品的用户当不再需要此类产品时，遵守国家废弃电器电子产品回收处理相关法律法规，将其交给当地具有国家认可的回收资质的厂商进行回收处理。更多回收服务信息，请点击进入：
http://support.lenovo.com.cn/activity/551.htm

警語：使用過度恐傷害視力。
注意事項：
(1) 使用30分鐘請休息10分鐘。
(2) 未滿2歲幼兒不看螢幕，2歲以上每天看螢幕不要超過1小時。
EPREL registration number: 2701632

Plastic Waste Management- India
Lenovo India Pvt Ltd Regn. No. BO-03-000-06-AABCI3372H-22 Thickness>50 micron (for flexible single layer packaging)

HIGH-DEFINITION MULTIMEDIA INTERFACE

უსაფრთხოების ინსტრუქციები:

საფრთხე

ელექტროშოკის თავიდან ასაცილებლად:

- არ მოხსნათ საფარები.
- არ გამოიყენოთ ეს პროდუქტი, თუ სადგამი არ არის მიმაგრებული.
- არ შეაერთოთ ან გათიშოთ ეს პროდუქტი ელექტრო ქარიშხლის დროს.
- დენის კაბელის შესაერთებელი უნდა უერთდებოდეს სათანადო სადენიან და დამიწებულ დენის განყოფილებას.
- ნებისმიერი მოწყობილობა, რომელზეც ეს პროდუქტი დაერთდება, ასევე უნდა იყოს დაკავშირებული სათანადოდ მიერთებული და დამიწებული დენის განყოფილებებთან.
- მონიტორის ელ. მიწოდებისგან იზოლირებისთვის, უნდა ამოიღოთ შესაერთებელი თავი დენის განყოფილებიდან. ელ.დენის განყოფილებები უნდა იყოს ადვილად მისაწვდომი.

მართვა:

- თუ თქვენი მონიტორი იწონის 18 კგ-ზე მეტს (39.68 lb), რეკომენდირებულია მისი გადაადგილება ან აწევა ორი ადამიანის მიერ.

RoHS-中国 (RoHS compliance-China)
产品中有害物质的名称及含有的信息表，请通过扫描以下二维码进行查看：

警語：使用過度恐傷害視力。
注意事項：
（1）使用30分鐘請休息10分鐘。
（2）未滿2歲幼兒不看螢幕，2歲以上每天看螢幕不要超過1小時。

产品操作手册请参照网址：
https://pcsupport.lenovo.com/solutions/l24_46
臺灣RoHS表格也請參照此網址輸入型號可找到。